MECprogetti

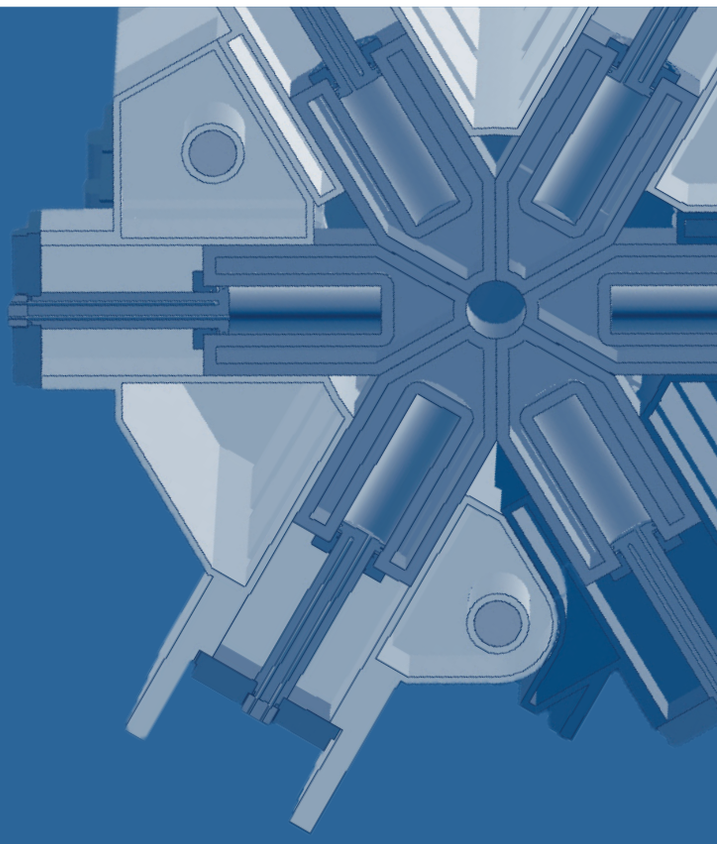

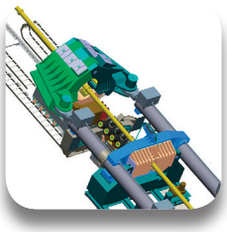

TECH

GRAPH
&
DOC

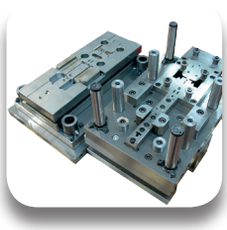

SHEET

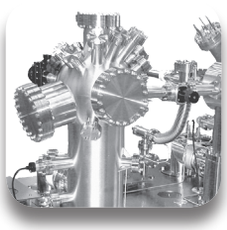

VACUUM

L'idea prende forma

MECprogetti

Chi siamo

La Società di ingegneria **MECPROGETTI S.r.l.** si occupa di progettazione meccanica industriale, di sviluppo grafico, manualistica e documentazioni allegate, consulenza tecnico-scientifica e realizzazione prototipi.

Forti di una pluriennale esperienza in vari settori della progettazione meccanica, i fondatori della **MECPROGETTI** decisero di dare vita a una realtà che fosse la somma di tutti i rispettivi background tecnici.

E' nata così nel 1994, la struttura che, attraverso successive importanti acquisizioni di tecnici e l'inserimento di giovani, consente di annoverare la **MECPROGETTI** tra le principali realtà del settore.

Oggi la **MECPROGETTI** è in forte espansione, grazie alla fiducia che le aziende ripongono nella professionalità e nella concretezza della struttura, oltre che nella qualità dei propri tecnici e progettisti.

Per poter quindi seguire sempre più da vicino le varie problematiche e creare uno staff di specialisti nei vari settori, la **MECPROGETTI** ha creato al suo interno diverse aree di competenza: **Tech, Vacuum, Graph&Documentation, Sheet**.

Profilo Aziendale

Note Generali

Inizio attività:

1994

Attività principale:

Progettazione meccanica, Disegno meccanico, Documentazione, Costruzioni Prototipi, R&D e Grafica.

Settori di competenza

Aerospaziale, Difesa, Farmaceutico, Ferroviario, Films Sottili, Imballaggio, Imbottigliamento, Movimento Terra, Off-shore, Oleodinamica, Perforazione, Petrolifero, Processi Alimentari, Scientifico, Sottomarino, Ultra Alto Vuoto.

Esperienza specifica

Progettazione 2D e 3D:

Nelle seguenti aree: imballaggio, trasporti, alimentare, piping, strutture e impalcati, macchine operatrici, macchine utensili, lamiera, ultra alto vuoto, films sottili, robotica speciale per vuoto, componenti speciali per vuoto, camere speciali per vuoto, prototipi, parametrizzazioni riduttori, drill rig, TBM e posizionatori.

Manuali d'istruzione:

Tavole ricambi, documentazione tecnica con analisi dei rischi, sviluppo grafico e gestione interattiva attraverso una piattaforma web.

Profilo Aziendale

Informazioni sui software in uso

Progettazione

ME 10 (Co/Create)

Top (QS Informatica)

Creo Direct Drawing
Creo Parametric
Creo Modeling 3D

NX
Solid Edge

Catia (Dassault)
Solid Works (Dassault)

Inventor (Autodesk)
Autocad (Autodesk)
Bim-Revit (Autodesk)

DesignSpace (ANSYS)

Manualistica/Grafica

Microsoft (Pacchetto Completo)

Xpress (Quark)

Adobe Pacchetto Completo (Acrobat, Illustrator, InDesign, Photoshop, Premiere, Dreamweaver)

3DVia Composer (Dassault)
Solidworks Composer

VPN (Cisco System)

AT&T

Wordpress

Nota: tutti i marchi sono registrati

Contatti

PROGETTAZIONE:

Contatto: progettazione@mecprogetti.it

DOCUMENTAZIONE TECNICA E GRAFICA:

Contatto: documentazione@mecprogetti.it

COMMERCIALE:

Contatto: commerciale@mecprogetti.it

AMMINISTRAZIONE:

Contatto: amministrazione@mecprogetti.it

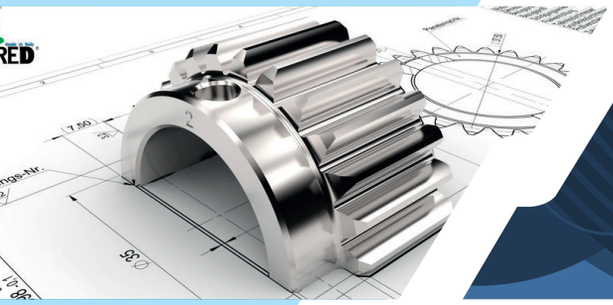

TECH: progettazione

Per inquadrare meglio l'attività e le potenzialità di Mecprogetti, vogliamo elencare i principali progetti realizzati nell'ambito del settore tecnologico.

Impianti per imbottigliamento

- Macchine free standing
- Monoblocchi
- Impianti completi

Impianti alimentari

- Sistemi di riempimento asettico per pomodoro, frutta, succhi, ecc.
- Unità di trattamento per pomodoro, succhi, ecc: Concentratori - Pastorizzatori
- Impianti per il trattamento di: Frutta e verdura - Prodotti ittici

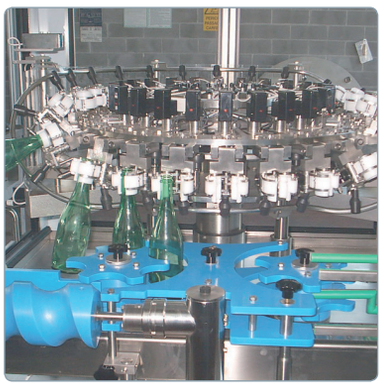

Forni

Sistemi di piping

Ponteggi ed impalcati

Impianti per la pasta

- Presse
- Formazione
- Essiccazione
- Pastorizzazione

Macchinari per il confezionamento

- Linee di saldatura per materie plastiche tramite radiofrequenza per l'imballaggio, prodotti ematici e medicali, ecc.
- Dispenser
- Incartonatrici
- Vassoiatrici
- Isole Robotizzate per Confezionamento e Pallettizzazione

TECH: progettazione

Sistemi di trasporto prodotto
- Trasportatori: a rulli - a catena
- Nastri trasportatori: a nastro - a catena
- Navette

Macchine e impianti per la pallettizzazione e depalettizzazione
- Scatole/Casse
- Bottiglie
- Fardelli
- Barattoli

Impianti di climatizzazione

Macchine operatrici ferroviarie

Macchine utensili
- Scantonatrici: angolo fisso - angolo variabile
- Tranciatrici
- Punzonatrici

Opere civili
- Paratie mobili per canali e dighe
- Sgrigliatori per canale con braccio: fisso - articolato

Macchine per impianti siderurgici

Macchine ed accessori per l'industria chimica e petrolifera
- Attuatori
- Impianti perforazione
- Trailers
- Miscelatori
- Riempitrici fusti

Macchine per industria farmaceutica

Macchine sottomarine/Offshore

Macchine Movimento terra
- Drill rig
- TBM
- Posizionatori

GRAPH&DOC:
grafica e manuali

Di seguito, un elenco dei principali ambiti professionali messi a disposizione per la realizzazione di manuali e documentazione tecnica.

Manualistica

Redazione di manuali tecnici, manuali di istruzione, manuali di uso e manutenzione, libretti d'uso, sia in ambito civile che industriale, rispondendo a tutti i requisiti di legge ed alle varie normative di settore vigenti.

Cataloghi ricambi

Realizzazione di cataloghi ricambi in formato cartaceo o digitale, realizzati producendone anche i contenuti necessari quali esplosi, disegni 2d e fotografie.

Alla parte grafica viene corredata la lista delle parti composte da codifiche di richiesta d'ordine.

Traduzioni tecniche (area servizi linguistici)

Le traduzioni di manualistica e documentazione sono fornite da studio esterni dotati di traduttori madrelingua certificati ISO. Queste collaborazioni hanno permesso di creare glossari di termini tecnici sempre aggiornati e personalizzati a seconda del settore produttivo e della tipologia di prodotto cui le documentazioni fanno riferimento.

Analisi dei rischi

Analisi dei rischi con lo scopo di evidenziare possibili fonti di rischio per l'operatore e per la macchina stessa prima della messa in servizio. Analizzando in dettaglio le caratteristiche meccaniche, elettriche, idrauliche, ambientali ed operative della macchina con la valutazione dei rischi residui.

Fascicoli tecnici

Redazione di fascicoli tecnici comprensivi di "Valutazione dei rischi", "Analisi dei rischi residui ", raccolta di tutta la parte documentale che ha coinvolto la progettazione (calcoli di progetto, disegni, documenti di collaudo della macchina) e manuale di uso e manutenzione, ecc...

GRAPH&DOC:
grafica e manuali

Controllo rispondenza alle normative

La documentazione da noi redatta è realizzata secondo la Direttiva Macchine 2006/42/CE ed i suoi successivi emendamenti, secondo le norme e leggi che regolano i settori di appartenenza delle macchine e rispondendo a tutti i requisiti di legge nel Paese di destinazione.

Grafica pubblicitaria

Mecprogetti si occupa anche di advertising aziendale realizzando:

- Immagine coordinata (loghi, biglietti da visita, carte intestate, buste da lettera, cover fax, stikers, insegne ecc..);
- Materiali promozionali (brochure, folder, cartelli vetrine, locandine, poster, pagine pubblicitarie, stand per fiere ecc..);
- Siti web.

Animazioni 3D, video e filmati

Utilizzo di strumenti di authoring per la creazione di illustrazioni 2D/3D e animazioni 3D, per documentazione di prodotto interattiva, pubblicazioni tecniche e presentazioni commerciali.

Alcuni esempi di applicazione:

- Istruzioni di montaggio;
- Procedure di assistenza tecnica e ricambi;
- Materiali di marketing;
- Manuali di uso e manutenzione;
- Guide per assistenza e riparazione sul campo;
- Materiali per la formazione.

MEC SPARES
piattaforma ricambi interattivi

La soluzione software completa, per la gestione di cataloghi ricambi on-line, la gestione dei servizi post-vendita ed assistenza tecnica.

Questo software è studiato ad hoc da esperti del settore per supportare il cliente in modo semplice, immediato e intuitivo.

Tavole ricambi sempre online, aggiornate e con accesso diretto tramite QRcode sulla macchina; sarà possibile visionarle e ordinare i ricambi con un click!

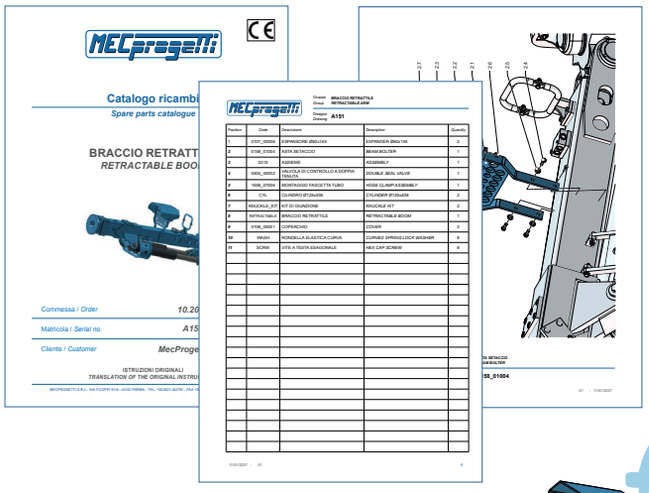

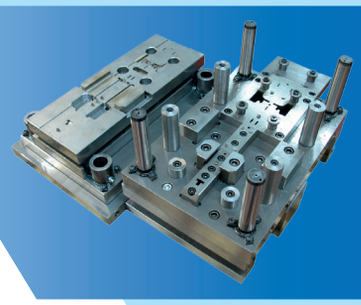

SHEET:
stampi per la lamiera

Tutto quello che riguarda la progettazione di stampi per lamiera, è di competenza della Mecprogetti, attraverso uno staff di specialisti da diversi anni attivi nel settore che possono vantare collaborazioni con molte delle principali ditte sul mercato.

L'esperienza maturata comprende sia la realizzazione di stampi progressivi e a transfer, che gli stampi imbutitori a blocco, per finire con le attrezzature per lavorazioni speciali o per centri di lavoro.

Di seguito un elenco di alcune realizzazioni nell'ambito della progettazione per il settore stampi:

- Stampi a Blocco
- Stampi a Passo Progressivo
- Stampi a Transfert
- Stampi con Transfert Integrato allo Stampo
- Stampi di Tranciatura e Foratura
- Stampi di Imbutitura Profonda
- Stampi di Piegatura

Settori

- Arredamento
- Automotive
- Elettrodomestici
- Illuminazione
- Medicale
- Riscaldamento
- Serramenti

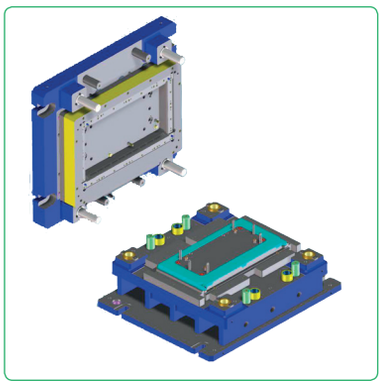

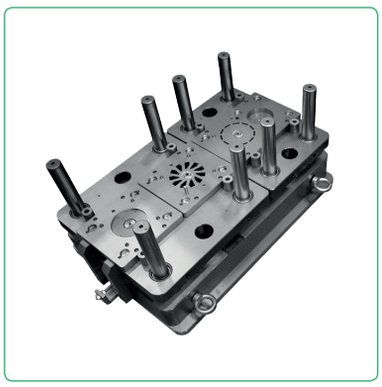

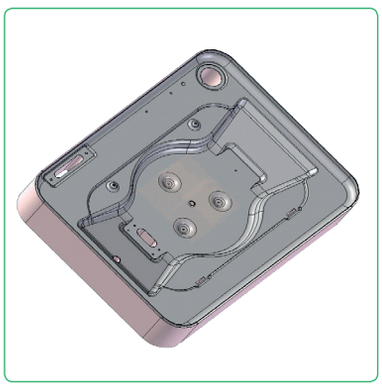

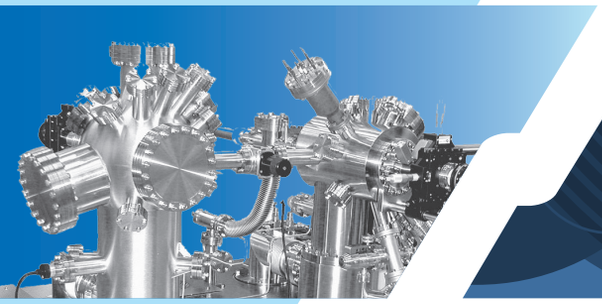

VACUUM:
alto vuoto

Abbiamo maturato esperienza nella progettazione per sistemi di alto vuoto per istituti di ricerca ed azienda del settore delle nanotecnologie.

Di seguito alcune referenze:

- Test Chamber PWT
- Cliente: CIRA - Capua (CE);
- Simulatori spaziali;
- Contenitore da Vuoto della Struttura Meccanica “Chimera”.
- Cliente: INFN Lab. Naz. di Frascati (per installazione c/o INFN di Catania);
- Sistemi da vuoto per Laser Ablation con camera Sferica, cilindrica.
- Cliente: INFM Genova;
- Sistemi di Deposizione in Vuoto con Camere Cilindriche;
- Sistemi completi con camere da vuoto per movimentazione di oggetti per coating metallici;
- Valvole a Ghigliottina per Vuoto con Passaggio Rettangolare, circolari, varie tipologie Alto Vuoto e Ultra Alto Vuoto ad Angolo, in Linea a Passaggio Diretto;
- Apparecchiature in Ultra Alto Vuoto;
- Camere per liofilizzazione, di simulazione spaziale di grosse dimensioni;
- Camere di interconnessione TOF-SIMS/XPS;
- Analizzatori di gas residui 1-400 amu, sistema portatile per analizzatore, sistema per analisi Benzene-Toluene-Xilene presenti nell’aria;
- Forni verticali per testare particolari in ultra alto vuoto,
- Forni di degasaggio orizzontale, per trattamenti termici in ultra alto vuoto fino a 1200°C;

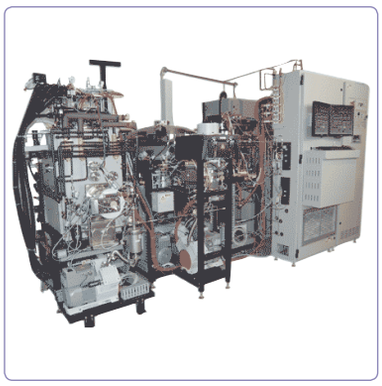

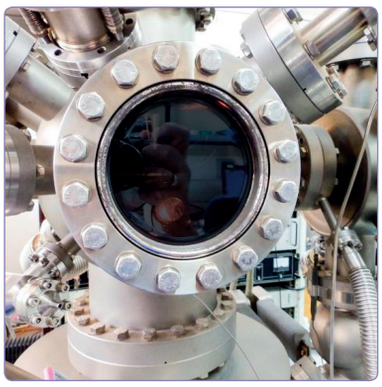

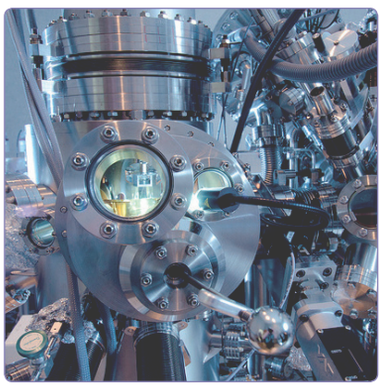

VACUUM:
alto vuoto

- Spettrometro XPS Esca, analizzatori emisferici;
- Evaporatori ad effetto Joule – sputtering – e-beam con camere di vario tipo e dimensioni;
- Camere di termovuoto;
- Camere per Trattamenti Superficiali con isolamento termico di varie dimensioni, camere per monocromature;
- Sistemi con camere e manipolatori per STM e sputtering per UHV;
- Manipolatori tridimensionali per campioni sino a 3 pollici da tre a sei movimenti in atmosfera e all'interno di camere da vuoto, Passanti da Vuoto di Rotazione e Traslazione di varie misure e caratteristiche, sistemi di movimentazione in vuoto per telecamere da satelliti.
- Manipolatori a doppio Goniometro in Vuoto di supporto per Detector di Raggi X per esperimenti di polarimetria.
- Sistemi per crescite epitassiali su materiali organici e inorganici.
- Sistemi composti da camera preparazione campioni e gruppi cluster raffreddati con celle di Knudsen da 5 cc a 40 cc.
- Sistema movimentazione campioni per esposizione al plasma di un Tokamak.
- Sistemi Diagnostici Materiali per Satelliti.
- Beam Line parte vuoto e accessori vari di manipolazione.

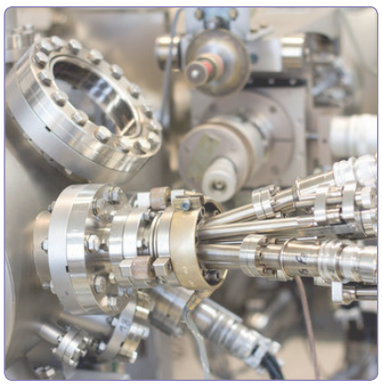

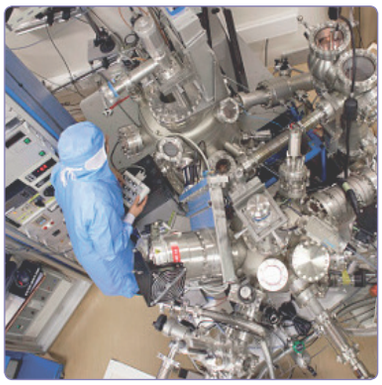

MECprogetti

Mecprogetti S.r.l. Via Fausto Coppi 51/A, 43122 Parma
tel. +39.0521.242791 I fax +39.0521.243094
info@mecprogetti.it I www.mecprogetti.it